SCHERER ENGINEERING

Pelletpresse MP270

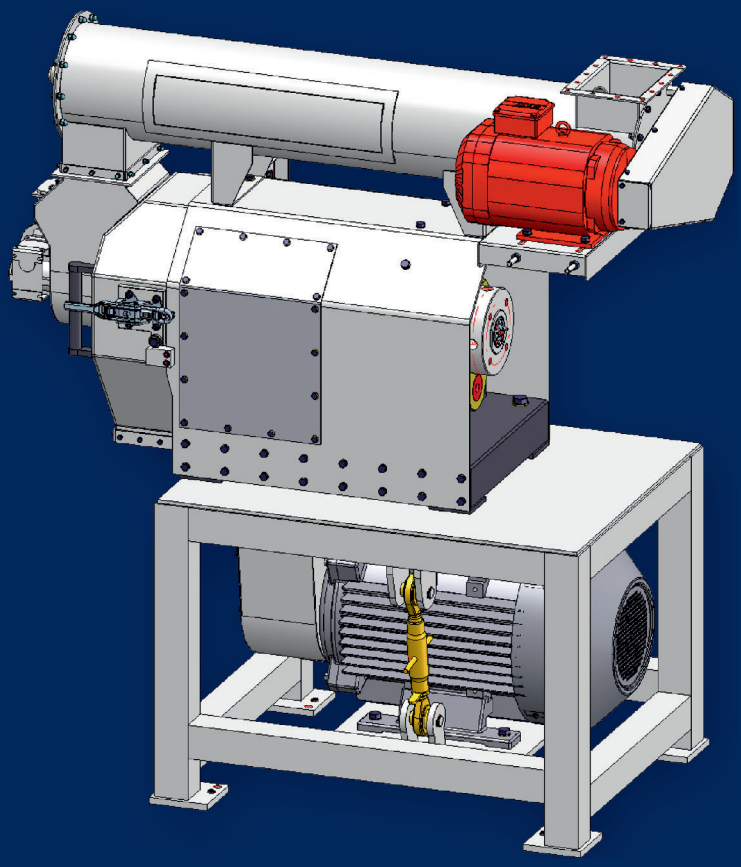

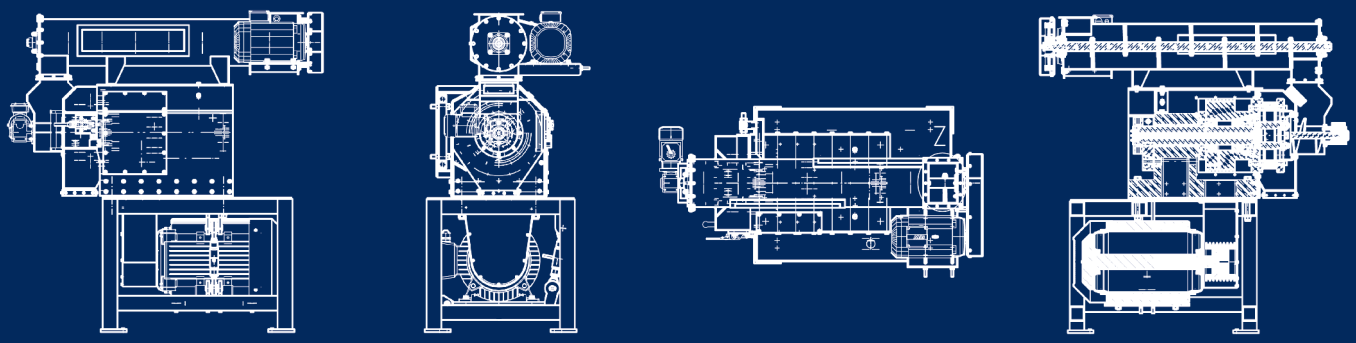

Zur Pelletierung von Biomasse bis zu einer maximalen Eingangsfeuchte von 15%

Scherer Engineering GmbH
Europastrasse 8 - 9524 Villach AT

Mail: info@scherer-engineering.com
Web: www.scherer-engineering.com

SCHERER ENGINEERING

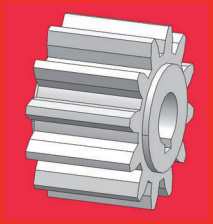

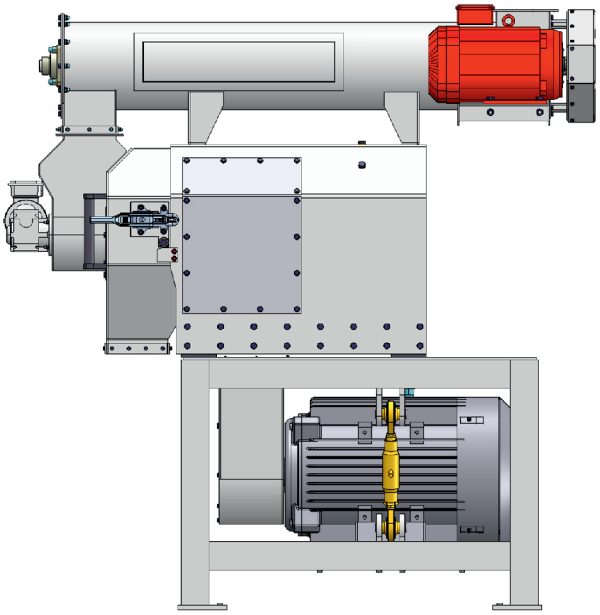

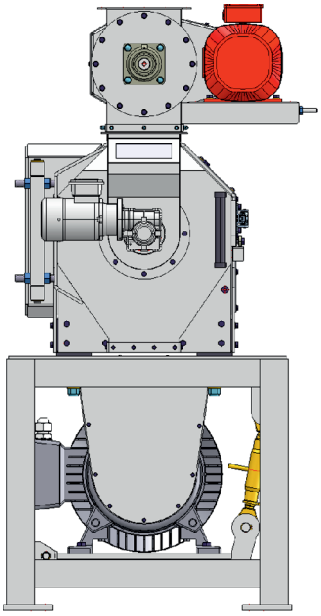

Pelletpresse MP270

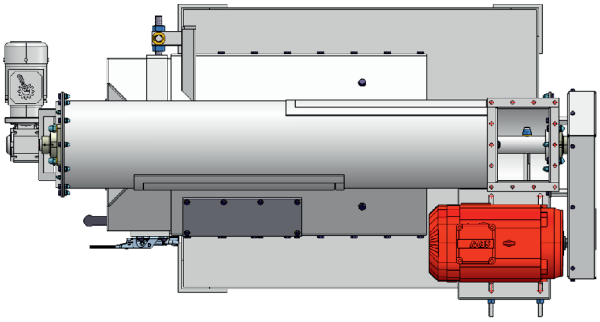

- Keilriemenantrieb 8-rillig
- gelagerte spielarme Motorwippe mit Twin-Tension System
- geschmiedete Hauptwelle aus hochfestem Vergütungsstahl
- Gehäuse als Stahl- Schweißkonstruktion
- Solid-Block Maschinenfuß aus Gusseisen
- 1-teiliger allseitig bearbeiteter Stahl-Rotor mit integriertem Riemenprofil
- Koller einzeln einstellbar
- 2-Kollersystem
- Kollerwechsel durch Stecksystem
- variable Matrizenbreiten
- konische Matrizenaufnahme für festen Sitz
- symmetrische Matrizengeometrie für wechselseitige Montage
- geschraubter Verstärkungsring
- Scherbolzenabsicherung bei mechanischer Überlast
- Drehzahlüberwachung
- Pressentür in Edelstahl rostfrei
- Pressentüreinstellbar
- Magnet im Presseneinlauf
- Sicherheitsschalter mit Sperrfunktion für Pressentür
- Zwangsspeisung mit eigenem Antrieb

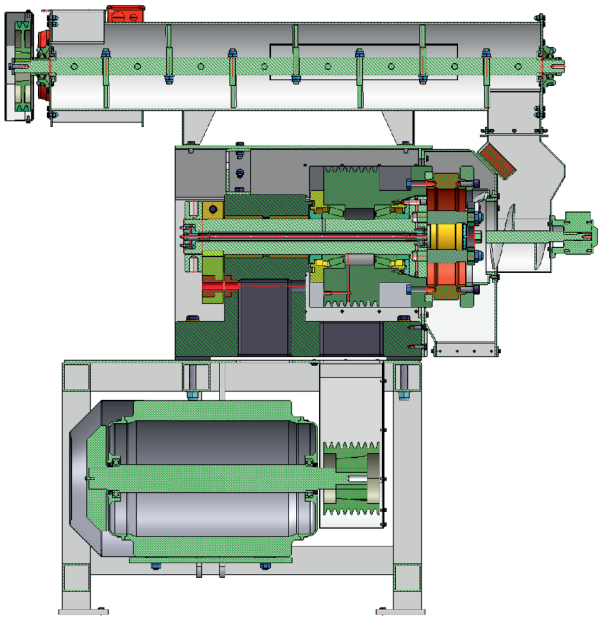

Technische Daten	
Arbeitsbreite	50mm
Leistung bei Holz	0,15-0,3 t/h
Arbeitsgeschwindigkeit	3,8-4,8 m/s
Anschlussleistung	22kW
Abmessungen	810x1040x1716mm
Gewicht	ca. 2000kg